DH14A4d10

ЗЕМИК УКРАЇНА
www.zemic.com.ua

- **DH14A4d10** - цифровий датчик, з програмованою частотою дискретизації. Зв'язок через послідовний інтерфейс RS485, що спрощує підключення до ПК / ПЛК та інших приладів. Ідеальний варіант для високоточного зважування.
- Матеріал виконання легована сталь з нікелевим покриттям.
- Зручна в установці конструкція датчика.
- Живлення 12 … 24V DC.
- Регульована частота дискретизації, максимально становить 1200 Hz.
- При частоті діскретізації 1200 Hz, лінійність краще на 0.2%
- Розширення до 1 млн символів.
- Послідовний порт RS485 для підключення до ПК / ПЛК ASCII.

Технічні характеристики:			
Максимальне навантаження	т	10 / 20 / 30 / 40 / 50	
Коефіцієнт перетворення внутрішній / зовнішній (сек)	Hz	1 , 3 , 10	250 , 1200
Клас точності		C3	0.2%FS
Загальна помилка	%FS	≤ ±0.02	≤ ±0.2
Лінійність	%FS	≤ ±0.02	≤ ±0.2
Температурне відхилення нуля	%FS /10°C	≤ ±0.014	≤ ±0.2
Вплив на діапазон температури	%FS /10°C	≤ ±0.011	≤ ±0.2
Номінальна чутливість	counts	1,000,000	
Баланс нуля	counts	±1000	
Інтерфейс вихідного сигналу		RS485 4-wire/2-wire	
Швидкість передачі сигналу	bps	4800, 9600, 19200, 38400, 115200, 460800	
Діапазон напруги швидкості	V	12...24VDC	
Напруга посилення тензодатчика	V	5V AC	
Робочий діапазон температур	°C	-10 to +40	
Діапазон температури зберігання	°C	-40 to +80	
Максимальна чутливість	mV/V	2.0±0.2	
Мінімальний опір тензодатчика	ohm	>300	
Число адрес bus		Max.32	
Граничне навантаження	%FS	150	
Руйнівне навантаження	%FS	300	
Довжина кабелю		6 conductor /16m ф6.2	
Клас захисту		IP67	

www.zemic.com.ua

Схема підключення 1:

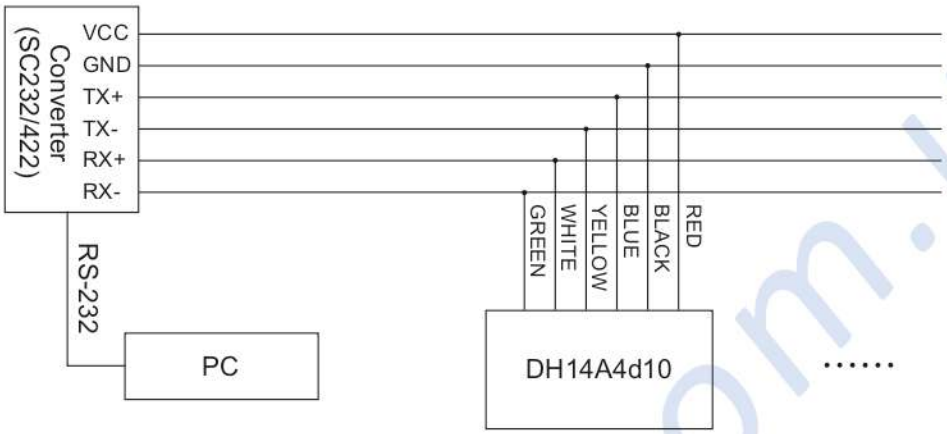

Схема підключення 2:

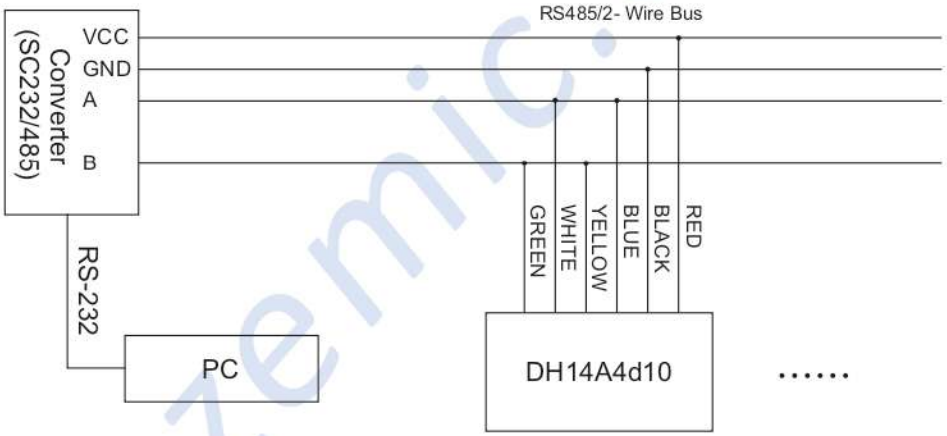

Монтажно-габаритні розміри в мм (в дюймах)

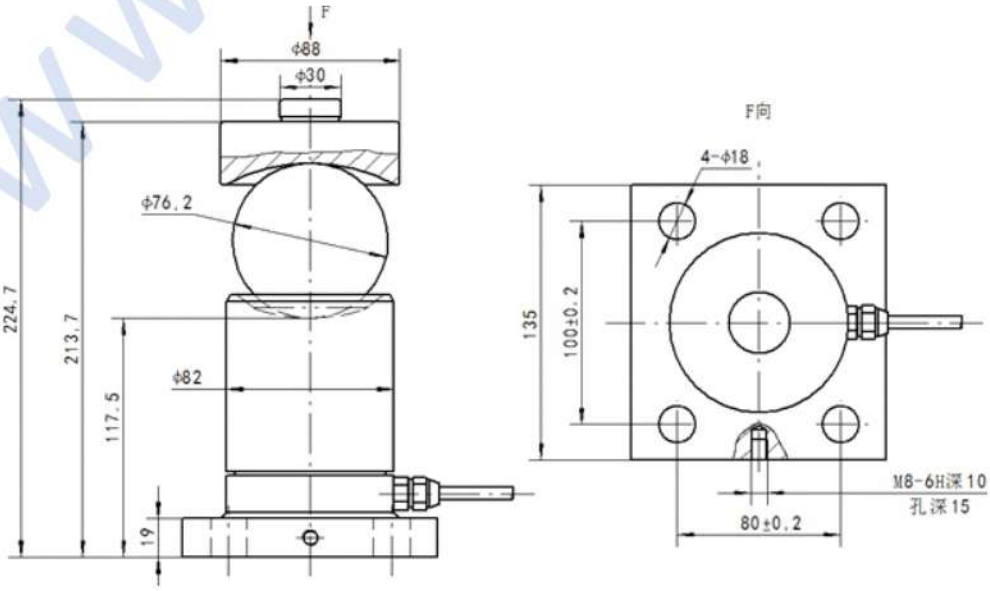

www.zemic.com.ua